Mode d'emploi

Miroir LED rond FIANA 40/ 60 / 80 cm

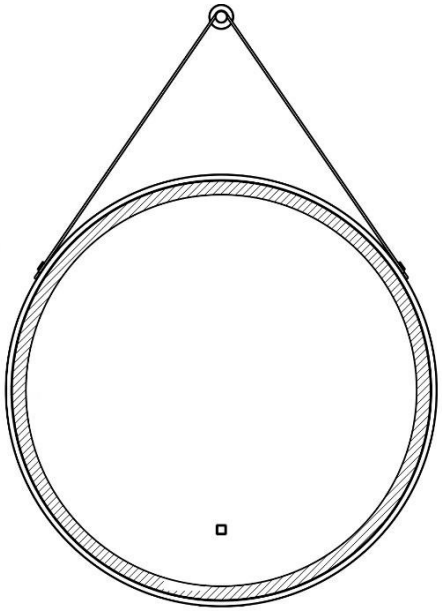

Conçu en Allemagne

Table des matières

1. Généralités 3
1.1. Aperçu des produits 3
1.2. Remarques générales 3
1.3. Garantie 3
2. Informations sur le mode d'emploi 4
2.1. Disponibilité du mode d'emploi 4
2.2. Groupes cibles du mode d'emploi 4
2.3. Informations sur la traduction 4
2.4. Explication des symboles 4
2.1. Généralités sur le mode d'emploi 5
2.2. Utilisation conforme à l'usage prévu 5
2.3. Consignes générales de sécurité 6
3. Caractéristiques du produit 8
3.1 Données techniques 8
4. Contenu de la livraison 9
5. Montage 9
5.1. Consignes de sécurité 9
5.2. Montage du produit 10
6. Application 12
6.1. Consignes de sécurité 12
6.2. Première mise en service 12
6.3. Fonctionnement 12
6.4. Lieu de stockage 13
7. Dépannage 13
8. Maintenance et entretien 14
8.1. Consignes de sécurité 14
9. Démontage 14
9.1. Consignes de sécurité 14
10. Conseil de mise au rebut 14
Équipements électriques et électroniques - Informations pour les ménages privés 15

IMPORTANT :
À CONSERVER POUR TOUTE RÉFÉRENCE ULTÉRIEURE. LIRE ATTENTIVEMENT !

Chère cliente, cher client

Nous te remercions d'avoir choisi un produit de **Home Deluxe GmbH**. Nous te souhaitons beaucoup de plaisir avec ton nouveau miroir LED rond FIANA.

Le mode d'emploi t'aide à monter, à mettre en service, à utiliser et à entretenir le produit. Le mode d'emploi et les consignes de sécurité doivent être lus attentivement et en permanence. Respecte ces consignes afin d'éviter tout danger.

1. Généralités

1.1. Aperçu des produits

Modèle : Miroir LED rond FIANA incl. suspension

modèle :	ID de l'article :	ID des variantes :
Miroir LED rond FIANA-40cm	22166	57181
Miroir LED rond FIANA-60cm	20855	49911
Miroir LED rond FIANA-80cm	20857	49913

1.2. Remarques générales

Pour répondre à nos exigences, nous améliorons constamment la qualité, simplifions le montage, l'utilisation ou adaptons les produits aux souhaits des clients. En raison de ces changements, la version actuelle du mode d'emploi se trouve sur notre site Internet.

Le terme "produit" est utilisé dans le mode d'emploi pour désigner le "miroir LED rond FIANA".

1.3. Garantie

La responsabilité légale pour les défauts et les droits de garantie s'appliquent à partir de la date d'achat. Home Deluxe GmbH décline toute responsabilité pour les dommages dus au non-respect du mode d'emploi. Les réclamations résultant d'un montage ou d'une utilisation non conforme sont exclues de la garantie. En cas de défaut du produit, adresse-toi par écrit à notre service clientèle via le formulaire de contact sur notre site Internet, en indiquant le nom du produit, le numéro de série et une photo de la plaque signalétique :

Home Deluxe GmbH
Schanzeweg 2
32312 Lübbecke
Allemagne
Tél. : +49 (0)5743 6181-0
www.home-deluxe-gmbh.de

Si tu as d'autres questions, notre service clientèle se tient à ta disposition via le formulaire de contact.

2. Informations sur le mode d'emploi

2.1. Disponibilité du mode d'emploi

Le mode d'emploi fait partie intégrante du produit et doit être conservé dans son intégralité et à proximité immédiate du produit.

En cas de transmission du produit à un tiers, le mode d'emploi doit également être remis.

2.2. Groupes cibles du mode d'emploi

Le mode d'emploi doit être lu et respecté par toute personne impliquée dans l'une des activités ou l'utilisation suivantes :

- Déballage
- Montage / Installation
- Mise en service / fonctionnement
- Maintenance / contrôle / entretien
- Dépannage / réparation
- Élimination

2.3. Informations sur la traduction

Le mode d'emploi original a été rédigé en allemand. Pour toute autre langue disponible, il s'agit d'une traduction de la version allemande.

2.4. Explication des symboles

Symbole	Explication des symboles
	**AVERTISSEMENT** Ce symbole indique les dangers potentiels pouvant entraîner des blessures graves ou mortelles. Avant de procéder au montage ou à l'utilisation, il faut lire la remarque correspondante.
	**INFO** Ce symbole donne des indications importantes et signale des dommages matériels. Prenez-en connaissance avant d'effectuer l'étape de montage ou d'application correspondante afin de comprendre les problèmes et d'éviter les dommages.
	**Marquage CE** Le symbole déclare la conformité du produit avec les exigences en vigueur que la Communauté européenne nous impose. La déclaration de conformité actuelle est disponible sur demande auprès de Home Deluxe GmbH.
	**Lire le mode d'emploi** Le symbole indique qu'il faut lire attentivement le mode d'emploi avant de procéder au montage/à l'installation et/ou à l'utilisation de l'appareil.
	**Élimination des appareils électriques et électroniques** Les appareils électriques et électroniques ne doivent pas être éliminés avec les déchets ménagers !
	**Courant alternatif** Ce symbole indique que le produit est alimenté en courant alternatif.

Symbole	Explication des symboles
	**Classe de protection I** Ce symbole indique que toutes les parties conductrices du boîtier du matériel électrique doivent être reliées au système de conducteurs de protection de l'installation électrique fixe. Il s'agit d'une mise à la terre de protection. En cas de courant de défaut, le circuit électrique est mis hors tension par un fusible.
IP44	**Indice de protection** 1. **Code d'identification :** Protégé contre les corps étrangers solides d'un diamètre ≥ 1,0 mm 2. **Référence :** protection contre les projections d'eau de tous côtés

2.1. Généralités sur le mode d'emploi

Le mode d'emploi se rapporte au miroir LED rond FIANA. Il contient des informations importantes sur le montage et le fonctionnement. Le mode d'emploi, en particulier les consignes de sécurité, doit être lu attentivement avant la mise en service du produit, conservez-le soigneusement. N'utilisez le produit que comme décrit dans ce mode d'emploi afin d'éviter toute blessure ou tout dommage accidentel. Si tu transmets le produit à un tiers, tu dois également lui remettre ce mode d'emploi.

2.2. Utilisation prévue

Le produit est de haute qualité, a une longue durée de vie et est exclusivement destiné ou adapté à une utilisation dans les ménages privés dans une mesure appropriée et habituelle. En outre, notre produit n'est **pas** destiné à un usage commercial. Une utilisation commerciale n'est autorisée qu'avec l'accord écrit de Home Deluxe GmbH.

N'utilise le produit que comme décrit dans ce mode d'emploi. Toute autre utilisation est considérée comme non conforme et peut entraîner des dommages matériels ou corporels. Le fabricant décline toute responsabilité pour les dommages causés par une utilisation non conforme ou incorrecte.

2.3. Consignes générales de sécurité

Indications générales sur les dangers



- Une utilisation non conforme peut entraîner des dommages corporels et matériels considérables. C'est pourquoi le montage, l'installation, la mise en service ainsi que le dépannage, les travaux d'entretien et de réparation ne doivent être effectués que par des personnes qualifiées.
- Monter le produit uniquement sur des murs.
- Le produit peut être utilisé par des enfants de 8 ans et plus, ainsi que par des personnes ayant des capacités physiques, sensorielles ou mentales réduites ou manquant d'expérience et de connaissances, à condition qu'elles soient surveillées ou qu'elles aient reçu des instructions concernant l'utilisation sûre de l'appareil et qu'elles comprennent les risques qui en résultent.
- Ne monte le produit **que** si la livraison est complète et sans défaut.
- Assure-toi que toutes les pièces sont montées de manière appropriée. Un montage incorrect présente un risque de blessure. Les pièces endommagées peuvent avoir une influence sur la sécurité et le fonctionnement.
- N'apporte aucune modification constructive au produit. Toute modification doit faire l'objet d'une autorisation écrite du fabricant et être effectuée conformément aux instructions.
- Vérifie la fixation à intervalles réguliers.
- Ne monte le produit que sur des murs qui résistent durablement au poids du produit. Utilise le matériel de montage (chevilles) adapté à la nature du mur. Si le mur présente des dommages (p. ex. fissures, etc.), consulte un spécialiste.
- Le produit n'est pas prévu pour être monté au plafond et ne doit pas être monté sur celui-ci.
- **Risque de blessure :** ne regarde pas directement la lumière et ne la dirige pas vers les yeux d'autres personnes, cela pourrait entraîner de graves blessures oculaires.

Danger pour les enfants



- Éloigne les enfants des matériaux d'emballage. En cas d'ingestion, il y a risque d'étouffement !
- Tenir les enfants éloignés du lieu de montage pendant le montage. La livraison contient des petites pièces qui peuvent être avalées ou provoquer des blessures graves.
- Veille à ce que les jeunes enfants ne mettent pas de petites pièces dans leur bouche.
- Le produit n'est pas un jouet pour enfants, ni un mur d'escalade ou un équipement sportif. Les différents éléments du produit peuvent se casser et tomber en cas de charge importante, ce qui peut entraîner la mort.
- Ne pas installer le produit directement ou à proximité immédiate d'une aire de jeu.
- Explique aux enfants comment utiliser correctement le produit et ne les laisse jamais sans surveillance pendant qu'ils jouent.

Risque de blessure

Une manipulation incorrecte du produit peut entraîner des blessures.



- Avant chaque utilisation, vérifie que le produit ne présente pas de dommages visibles.
- Si le produit est endommagé, il ne doit plus être utilisé. Les pièces endommagées doivent être réparées ou remplacées par des pièces de rechange d'origine.
- Veille à ce que le produit soit solidement fixé de manière durable afin d'éviter les blessures.
- Pour éviter tout risque d'électrocution, toutes les installations et les opérations de maintenance correspondantes doivent être effectuées par un électricien qualifié.
- Si le cordon d'alimentation est endommagé, mettre le produit hors service jusqu'à ce que le cordon d'alimentation soit remplacé par le fabricant, son service après-vente ou un électricien qualifié.
- **Danger de mort dû à la tension électrique** : tout contact avec des pièces sous tension entraîne un danger de mort immédiat. L'endommagement de l'isolation ou de certains composants peut être mortel. -> En cas d'endommagement de l'isolation, couper l'alimentation en tension et faire réparer.

Risque d'endommagement



- Une manipulation inappropriée du produit peut entraîner des dommages.
- Les travaux de réparation et de maintenance sur l'électronique ne doivent être effectués que par un électricien qualifié.
- N'ouvre pas l'emballage avec des objets tranchants (p. ex. couteau, ciseaux ou autres), cela pourrait endommager le produit.
- Ne monte pas sur le produit, des éléments peuvent tomber.
- N'utilise pas le produit à proximité d'une source de chaleur ou d'une flamme nue.

Risque d'explosion



- Ne pas conserver de substances facilement inflammables, combustibles ou explosives à l'intérieur du produit.

3. Caractéristiques du produit

3.1 Données techniques

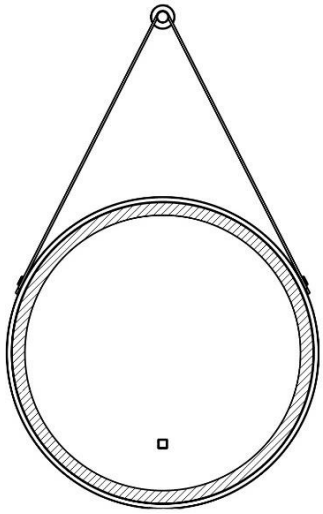

Miroir LED rond FIANA	40 cm	60 cm	80 cm
Épaisseur du miroir	4 mm	4 mm	4 mm
Poids	2 kg	6 kg	8 kg
Lumière blanche froide	6500 K	6500 K	6500 K
Lumière blanche neutre	4000 K	4000 K	4000 K
Lumière blanche chaude	3000 K	3000 K	3000 K
Tension	220-240 V AC	220-240 V AC	220-240 V AC
Fréquence	50 / 60 Hz	50 / 60 Hz	50 / 60 Hz
Classe de protection	IP 44	IP 44	IP 44
Puissance totale	14 W	23 W	23 W
Flux lumineux	1320 lm	2180 lm	2180 lm

Ce produit contient une source lumineuse de classe d'efficacité énergétique F.



4. Contenu de la livraison

Vérifier que l'emballage n'est pas endommagé à la livraison. En outre, immédiatement après le déballage, vérifier que la livraison est complète et que le produit et tous les composants sont en parfait état. Ne monte le produit que si le contenu de la livraison est complet et non endommagé.

Composants

No.	Description	Nombre	Composant
A	Miroir LED FIANA	1	
B	Cheville	2	
C	Support (uniquement pour la variante 40 cm)	2	
D	Vis	2	

5. Montage

-Toutes les informations relatives à la sécurité et à la santé doivent être lues.

5.1. Consignes de sécurité

Risque de blessure

Une manipulation incorrecte lors du montage peut entraîner des blessures.

- S'il te plaît, assure-toi que le paquet est ouvert en haut.
- Des connaissances techniques approfondies sont nécessaires pour monter le produit. Ne monte le produit toi-même **que** si
  - tu es sûr(e) que le produit peut être placé à l'endroit c h o i s i pour le montage
  - tu comprends le mode d'emploi
  - tu disposes des outils nécessaires
  - tu disposes des connaissances techniques nécessaires
- Eloigne les enfants et les animaux domestiques de l'endroit où le produit est installé pendant le montage. La livraison contient de petites pièces qui peuvent être avalées ou entraîner de graves blessures.
- Ne monte le produit **que** si la livraison est complète et sans défaut.
- Avant de monter le produit, vérifiez que le mur existant résiste durablement à la charge. Utilise le matériel de fixation approprié en fonction de la nature du mur. Si le mur présente des dommages (par exemple des fissures, etc.), consulte un spécialiste en statique.
- Vérifie le mur avant le montage pour voir s'il y a éventuellement des câbles ou d'autres conduites sous le crépi / la pierre.

- Note que la capacité de charge du matériau de fixation et la géométrie du trou de forage sont d'une importance capitale.
- Les erreurs d'utilisation, les erreurs de montage ou les dommages causés par le montage sont exclus de la garantie.
- Ne modifie pas la construction du produit sans consulter le fabricant, cela peut conduire à des situations dangereuses et entraîne l'exclusion de la garantie.
- Le montage du produit nécessite au moins 2 personnes.
- Porte des vêtements de protection tels que des lunettes de protection, des chaussures de sécurité et des gants de protection lors du montage.

5.2. Montage du produit

Le produit est livré démonté et peut être monté avec peu d'efforts. Respecte scrupuleusement les instructions de montage. En cas de non-respect, le fonctionnement et la sécurité du produit ne sont pas garantis.

Outils nécessaires

	Crayon		Ruban à mesurer
	Perceuse		

- Remarque : les instructions suivantes doivent être lues attentivement.

Illustration	Description
Miroir LED rond FIANA 40 cm 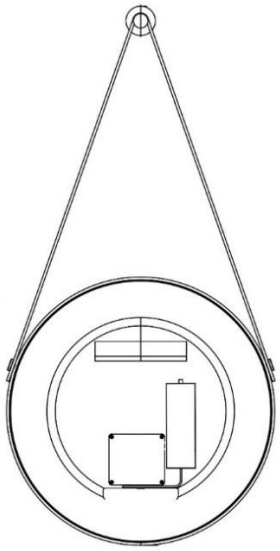	**Étape 1** : Perce les trous pour les chevilles et insère les crochets. Assure-toi que les crochets sont bien fixés et ne tombent pas. Accroche ensuite le miroir LED. **Remarque :** le raccordement du miroir à LED **ne** doit **être** effectué **que par un** technicien qualifié. être réalisé par un électricien spécialisé.
Miroir LED rond FIANA 60 cm 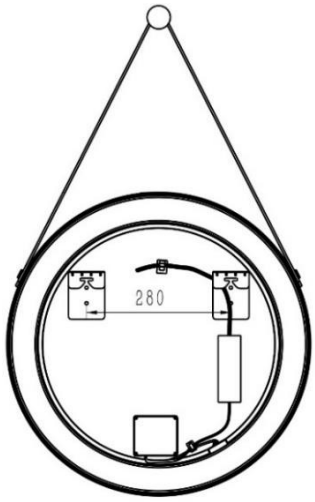	**Étape 1 :** Perce les trous pour les chevilles à une distance de 280 mm et insère les crochets. Assure-toi que les crochets sont correctement placés et ne tombent pas. Accroche ensuite le miroir LED. **Remarque** : le raccordement du miroir à LED **ne** doit **être** effectué **que par un** technicien qualifié. être réalisé par un électricien spécialisé.
Miroir LED rond FIANA 80 cm 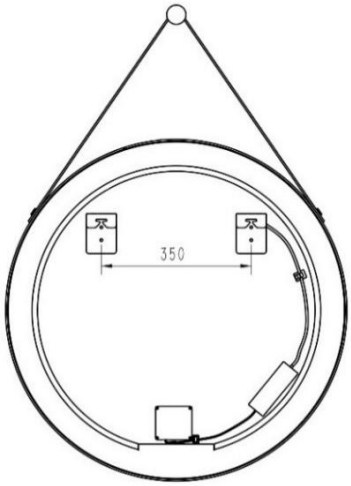	**Étape 1 :** Perce les trous pour les chevilles à une distance de 350 mm et insère les crochets. Assure-toi que les crochets sont bien fixés et ne tombent pas. Suspends ensuite le miroir LED. **Remarque :** le raccordement du miroir à LED **ne** doit **être** effectué **que par un** électricien qualifié. être réalisé par un électricien spécialisé.

6. Application

6.1. Consignes de sécurité

Les informations suivantes relatives à la sécurité et à la santé doivent être lues attentivement.

Risque de blessure

Une manipulation inappropriée lors de l'utilisation peut entraîner des blessures.

- N'utilise pas un produit endommagé ou incomplet.
- Ne modifie pas la construction du produit sans avoir consulté le fabricant.
- Le produit n'est pas un jouet pour enfants, ni un mur d'escalade ou un équipement sportif. Il est interdit aux enfants de jouer avec le produit.
- Si le câble d'alimentation du produit est endommagé, mets le produit hors service et contacte le fabricant pour obtenir des instructions supplémentaires.
- Ne pas accrocher d'objets sur le produit.

6.2. Première mise en service

Avant la première utilisation, vérifier que le produit n'est pas endommagé. Le produit ne doit être utilisé que s'il n'est pas endommagé.

6.3. Exploitation

Vérifie avant d'utiliser le produit,

- le bon état.
- le raccordement électrique.

6.4. Utilisation

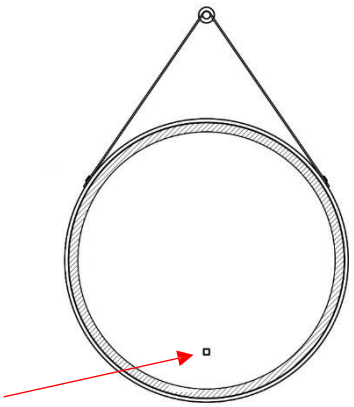

Commande de l'éclairage LED et de la fonction de chauffage

- Appuyer une fois = l'éclairage LED s'allume
- Appuyer une deuxième fois = l'éclairage LED s'éteint
- Troisième pression = fonction couleur (choix de la couleur)
- Après l'extinction de l'éclairage LED, la fonction de mémoire est activée au bout de 8 secondes.
- Maintenir enfoncé = fonction de variation

L'éclairage LED sert exclusivement à l'éclairage de scènes/d'accents et ne convient pas à d'autres applications.

6.5. Lieu de stockage



-Stocker le produit dans un endroit frais et sec

7. Dépannage

Si les dysfonctionnements suivants apparaissent pendant le fonctionnement, veuillez vérifier les causes d'erreur suivantes à l'aide du tableau suivant. Si les mesures indiquées ne permettent pas de résoudre le problème, mettre le produit hors service.

Erreur	Cause possible	Solution
Le produit vacille ou oscille.	- Les vis de fixation se sont desserrées - Le produit n'est pas accroché correctement ou de travers dans le dispositif - Mauvais matériel de fixation utilisé	- Serrer les vis de fixation - Contrôler le produit et l'accrocher correctement - Les trous ont été mal percés - Le matériel de fixation doit être adapté à la nature du mur (p. ex. chevilles correctes)
Le produit ne s'allume pas	- Pas de tension de réseau disponible	- Contrôler l'alimentation en tension - Contrôler la protection FI
Le produit pend de travers	- Les vis de fixation se sont desserrées - Le produit est trop fortement sollicité.	- Serrer les vis de fixation - Décharger le produit

Si un autre problème survient avec le produit, contacte-nous.

8. Maintenance et entretien

8.1. Consignes de sécurité

Risque de blessure
Une manipulation inappropriée lors de l'utilisation peut entraîner des blessures.



- Avant le nettoyage/la maintenance/l'entretien, l'alimentation du produit doit être coupée.
- Débranchez le produit de l'alimentation électrique lorsque des travaux, tels que le nettoyage des vitres, sont effectués à proximité.
- Ne pas utiliser le produit lorsque des travaux, tels que le nettoyage des vitres, sont effectués à proximité.
- Le câble d'alimentation du produit ne doit être remplacé que par le même type de câble que celui fourni par le fabricant. Adresse-toi au service clientèle du fabricant.
- Le nettoyage et l'entretien ne doivent pas être effectués par des enfants.



Nettoie les surfaces avec un chiffon humide et un détergent doux. N'utilise pas de produits agressifs ou de nettoyeurs à haute pression pour le nettoyage. Respecte également les consignes du fabricant du produit de nettoyage.

- L'éclairage LED ne peut pas être remplacé lorsque le luminaire a atteint sa durée de vie. L'ensemble de l'éclairage LED doit être remplacé.

9. Démontage

9.1. Consignes de sécurité

Risque de blessure
Une manipulation inappropriée lors du démontage peut entraîner des blessures.



- Débranchez le produit de l'alimentation électrique avant de le démonter. Tout contact avec des composants sous tension peut entraîner une décharge électrique, des brûlures ou la mort.
- Sécurise le produit avant le démontage pour éviter qu'il ne tombe.

Le démontage du produit doit être effectué dans l'ordre inverse du montage. (**voir chapitre Montage**)

10. Conseil pour l'élimination



- Mettre au rebut le produit et tous ses composants conformément aux réglementations locales et nationales, afin d'éviter tout dommage à l'environnement.
- Nos emballages sont fabriqués à partir de matériaux respectueux de l'environnement. Ils peuvent être recyclés et servir ainsi de matières premières précieuses. Elimine les matériaux d'emballage (cartons, emballages sales, etc.) séparément et dans les règles de l'art, conformément aux prescriptions nationales en vigueur.
- Contacte le service clientèle en cas d'incertitude quant à l'élimination.
- Tu peux également obtenir des informations sur l'élimination correcte auprès des centres d'élimination locaux.

Équipements électriques et électroniques - Informations pour les ménages privés

La loi sur les appareils électriques et électroniques (ElektroG) contient un grand nombre d'exigences concernant la manipulation des appareils électriques et électroniques. Les plus importantes sont résumées ici.

1. Collecte sélective des appareils usagés

Les équipements électriques et électroniques qui sont devenus des déchets sont appelés "déchets". Les détenteurs d'appareils usagés sont tenus de les faire collecter séparément des déchets municipaux non triés. Ils doivent séparer de manière non destructive les piles et les accumulateurs usagés qui ne sont pas enfermés dans l'appareil usagé, ainsi que les lampes qui peuvent être retirées de l'appareil usagé sans être détruites, avant de les remettre à un point de collecte. Séparer les appareils usagés afin de les préparer pour la réutilisation.

2. Piles et accumulateurs



En règle générale, les détenteurs de déchets d'équipements doivent séparer les piles et accumulateurs usagés qui ne sont pas inclus dans l'équipement usagé avant de les remettre à un point de collecte. Cette disposition ne s'applique pas si les appareils usagés sont remis à des organismes de droit public chargés de l'élimination des déchets et y sont séparés des autres appareils usagés en vue de leur préparation à la réutilisation.

3. Possibilités de retour des appareils usagés

Les détenteurs d'appareils usagés provenant de ménages privés peuvent les déposer dans les centres de collecte des organismes publics d'élimination des déchets ou dans les points de reprise mis en place par les fabricants ou les distributeurs au sens de la loi sur les appareils électriques. Une liste en ligne des points de collecte et de reprise est disponible sur le site internet : https://www.stiftung-ear.de ou https://www.take-e-back.de.

4. Avis de protection des données

Les appareils usagés contiennent souvent des données personnelles sensibles. C'est notamment le cas des appareils de la technique d'information et de télécommunication tels que les ordinateurs et les smartphones. Dans votre propre intérêt, veuillez noter que chaque utilisateur final est responsable de l'effacement des données sur les appareils usagés à éliminer.

5. Obligation de reprise des distributeurs

Les distributeurs disposant d'une surface de vente d'EEE d'au moins 400 m2 et les distributeurs de denrées alimentaires disposant d'une surface de vente totale d'au moins 800 m2 qui proposent et mettent à disposition sur le marché des EEE plusieurs fois par année civile ou de manière permanente sont soumis à cette obligation,

- lors de la fourniture d'un nouvel EEE à un utilisateur final, de reprendre gratuitement, sur le lieu de fourniture ou à proximité immédiate de celui-ci, l'ancien équipement de l'utilisateur final du même type d'équipement qui remplit substantiellement les mêmes fonctions que le nouvel équipement, et
- de reprendre gratuitement, à la demande de l'utilisateur final, les déchets d'équipements dont aucune dimension extérieure ne dépasse 25 cm, dans un magasin de détail ou à proximité immédiate de celui-ci ; la reprise ne peut être liée à l'achat d'un EEE et est limitée à trois déchets par type d'équipement.

6. Signification du symbole de la poubelle barrée



Le symbole de la poubelle barrée figurant régulièrement sur les équipements électriques et électroniques indique que l'équipement en question doit être collecté séparément des déchets municipaux non triés à la fin de sa durée de vie.

- Numéro d'enregistrement du fabricant
- En tant que fabricant au sens de l'ElektroG, nous sommes enregistrés auprès de la fondation compétente Elektro-Altgeräte Register (Nordostpark 72, 90411 Nuremberg)

sous le numéro d'enregistrement suivant : DEEE-Reg.-Nr. DE86467979

Home Deluxe GmbH
Schanzeweg 2
32312 Lübbecke Allemagne
Tél. : +49 (0)5743 6181-0
www.home-deluxe-gmbh.de

GA-158-00_fiana
2023/11